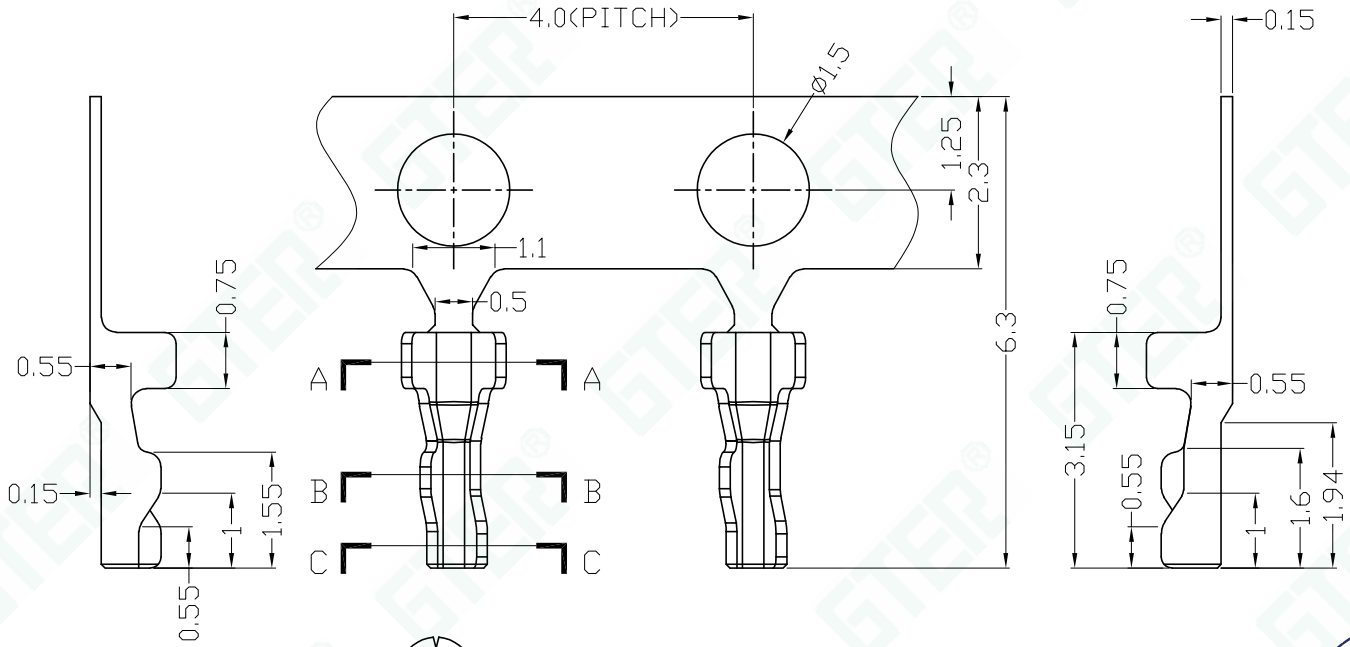

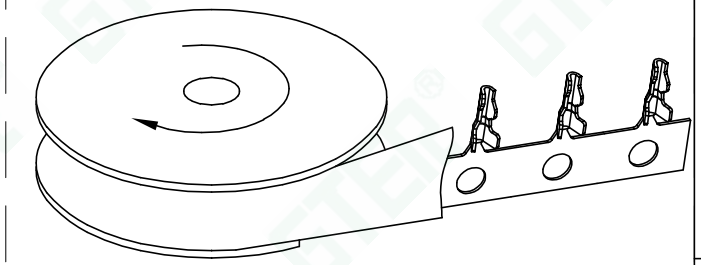

包装示意图(端子V型口向外顺时针绕盘)

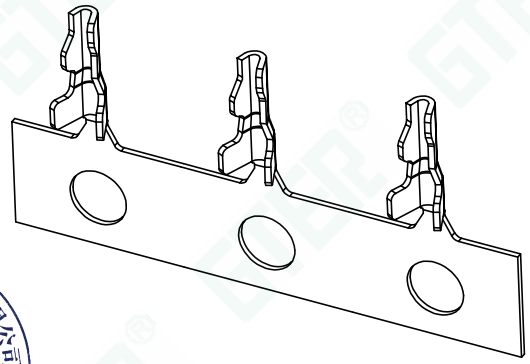

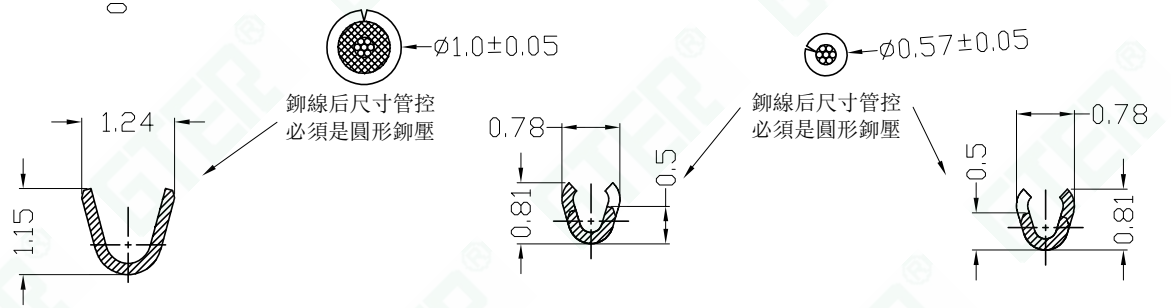

SECTION A-A　　SECTION B-B　　SECTION C-C

Main Specifications

- 额定电流(Current rating):1.0A AC,DC
- 额定电压(Voltage rating):50V AC,DC
- 温度范围(Temperature range):-25℃ TO +85℃
- 接触电阻(Contact resistance):≤20MΩ
- 绝缘电阻(Insulation resistance):≥100MΩ
- 耐电压(Withstand voltage):500V AC/minute

规格表	Part No	Wire Range	Insulation O.D	Material	Finish	Qty/reel	Features(Used in)	Remark
	B1001TV-PTS	AWG#30	0.80(MAX)	Phosphor Bronze	Tin-plated	30,000		GJS-10010-TP

GTER® 东莞市高嘉精密电子有限公司
DONGGUAN GJ PRECISION ELECTRONICS Co.Ltd.

PART NO:GJ-B1001TV-PTS

1.0mm BOARD IN TERMINAL CONNECTOR,PLUG TERMINAL

APPROVED BY:APPROVED
CHECKED BY:CHECKED
DRAWN BY:yiliangdong
DATE:2023-03-11
B1001端子 产品图

PROJ:
UNIT: mm
SCALE: --
SHEET: 1/1 A4
VER NO: A0

TOLERANCE	
-1	±0.10
1-5	±0.15
5-15	±0.20
15-30	±0.25
30-	±0.30
(ANGLE)	.X ±10°

LTR	REVSION RECORD	NAME	DATE
标记1	修改内容1	姓名1	日期1
标记2	修改内容2	姓名2	日期2
标记3	修改内容3	姓名3	日期3
标记4	修改内容4	姓名4	日期4

CUSTOMER:---

Conforms to The RoHS&REACH Instruction

东莞市高嘉精密电子有限公司 www.gterminal.net TECHNOLOGY CENTER 技术中心 DONGGUAN GAOJIA PRECISION ELECTRONICS